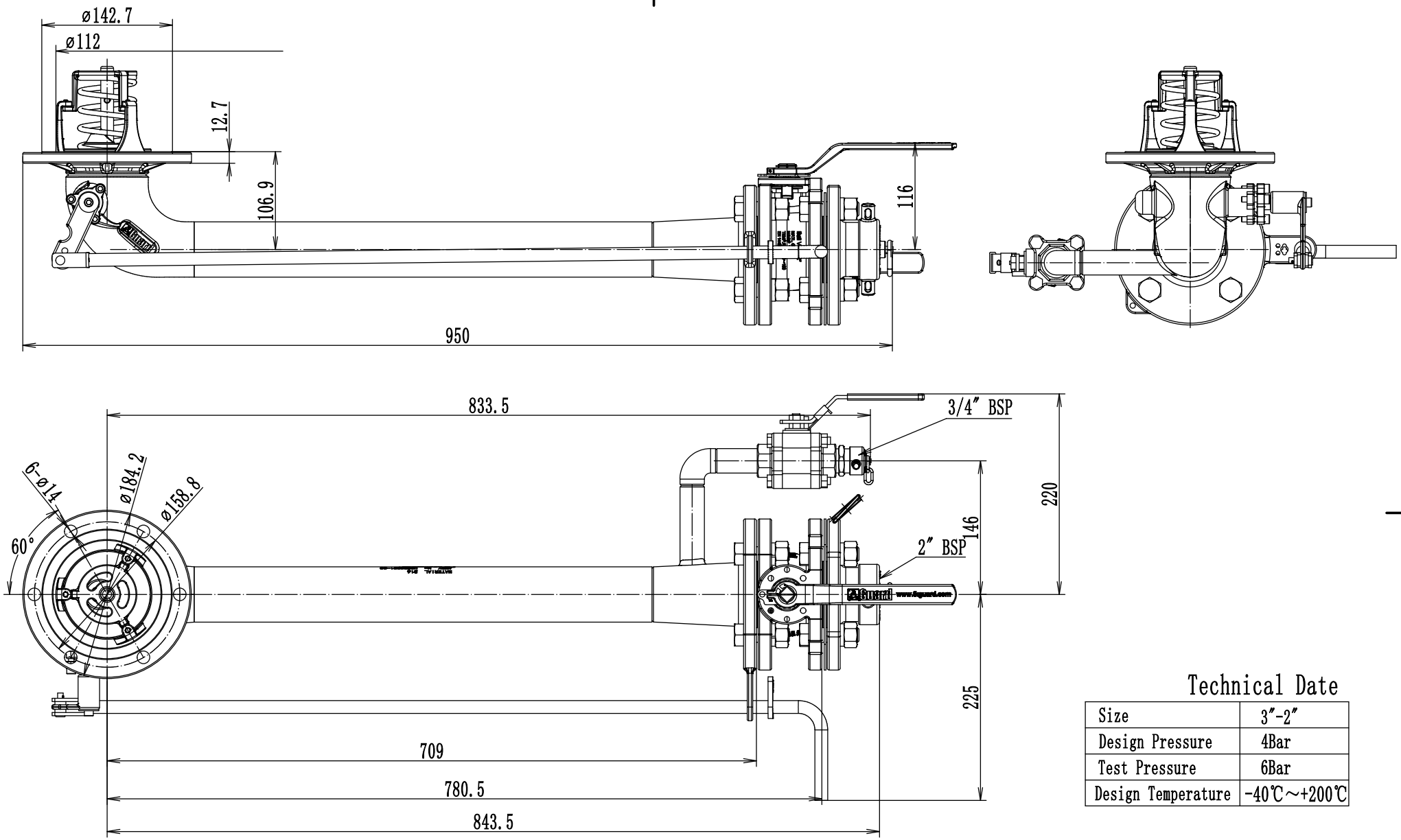

Technical Date

Size	3″-2″
Design Pressure	4Bar
Test Pressure	6Bar
Design Temperature	-40℃～+200℃

设 计			3″-2″ Offshore Tank Bottom Discharge			HDQ95001-00	
制 图							
工 艺					材 料	316L	
标准化			版 次	A	投 影	比 例	1:4	重 量
			Guard 河北光德流体控制有限公司 HEBEI GRANDE-TEK FLOW CONTROL CO.,LTD.				
审 核							
批 准							